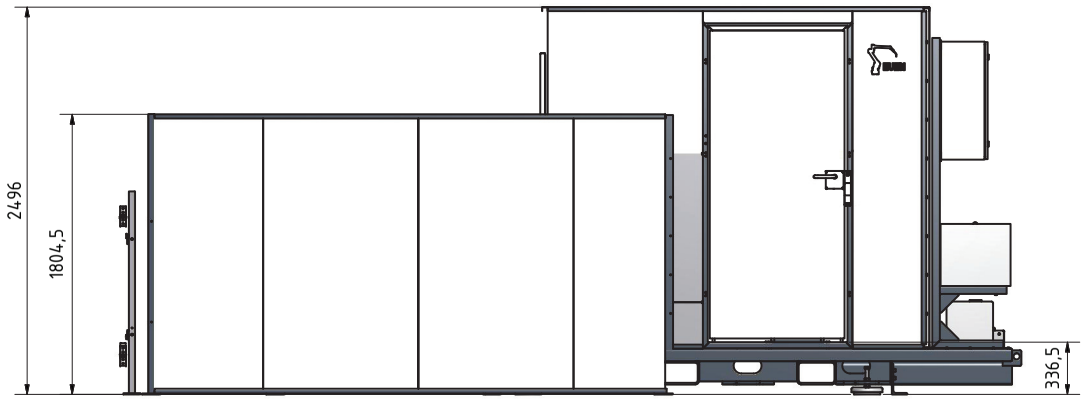

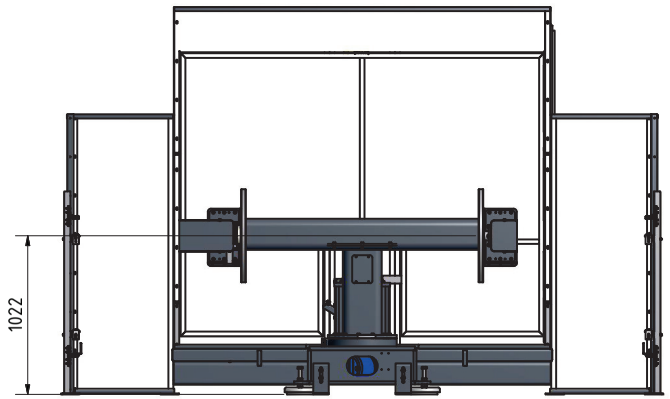

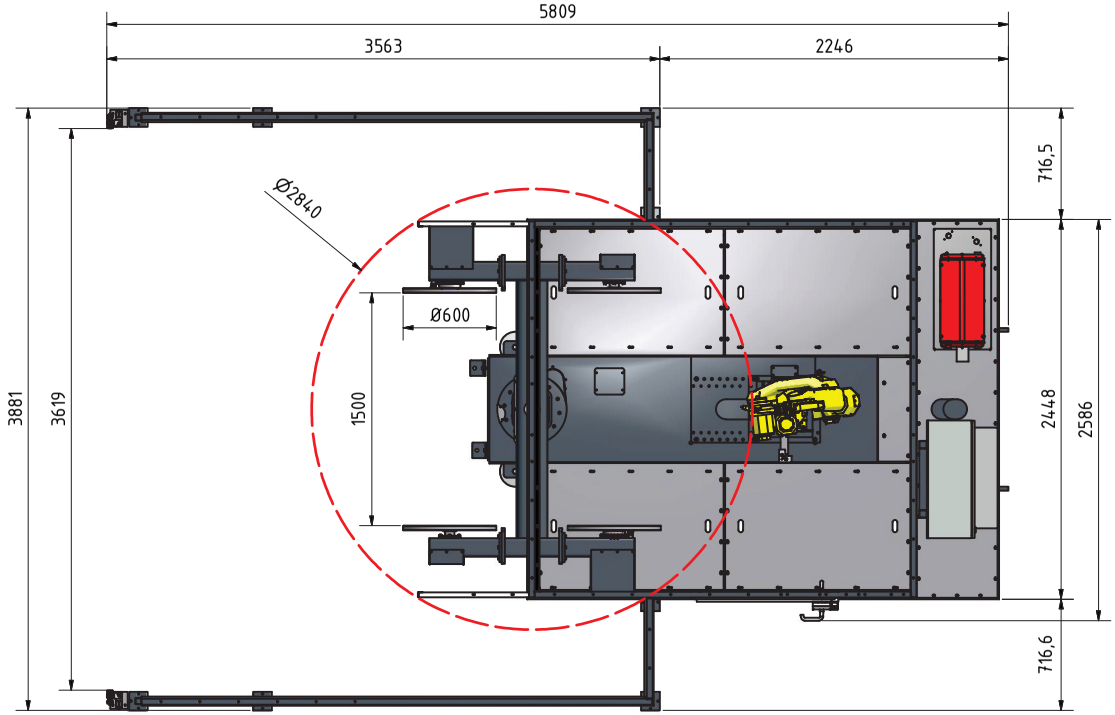

Datum	Name	Art der Änderung	Index

Menge:	Material:	Auftragg.:
Gewicht: k.A.	Halbzeug:	Projekt:

Rauheitswerte nach DIN ISO 1302 (Ra Reihe 2)
Sämtliche Kanten ohne Angabe 0,3mm gebrochen.
Allgemeintoleranzen DIN ISO 2768-1-mittel jedoch für Längenmaße:
über 4000 bis 8000 = ±3
über 8000 bis 12000 = ±4
Allgemeintoleranzen DIN ISO 2768-2-H

Alle Rechte bei H.Euen GmbH. Auch für den Fall von Schutzrechtanmeldungen. Jede Verfügung wie Kopieren und Weitergabe nur mit unserer schriftlichen Genehmigung

Maßstab :

	Datum	Name
Gezeichnet	17.05.2016	olafpoppe
Kontrolliert		
Norm		

H. EUEN GmbH
Schweißtechnische Geräte

Bezeichnung:
EU-KOZ-TT-H-Wender

Zeichn.-Nr.: 1
A2